Technisches Datenblatt

Dichtung KS32-50

Beschreibung:	Dichtung KS, EUROTIS Wellrohr
Werks Nr.:	siehe Tabelle unten
Werkstoff:	Klingersil C4324
Betriebstemperatur:	-15°C bis 250°C (Flüssigkeit), 200°C (Dämpfe)
Hersteller:	EUROTIS
Zolltarifnummer:	84849000
Ursprungsland:	IT
REACH, ROHS, Bauproduktenverordnung:	keine Anwendung
DVGW Zulassungsbereich:	Solar, Heizung

Werks Nr.	GTIN	DN	D (mm)	Sp (mm)	H (mm)	Gewicht (kg/10 Stk.)
KS32	4250289304405	32	44,0	6,0	3	0,060
KS40	4250289304412	40	56,0	8,0	3	0,090
KS50	4250289304429	50	72,0	11,0	3	0,120

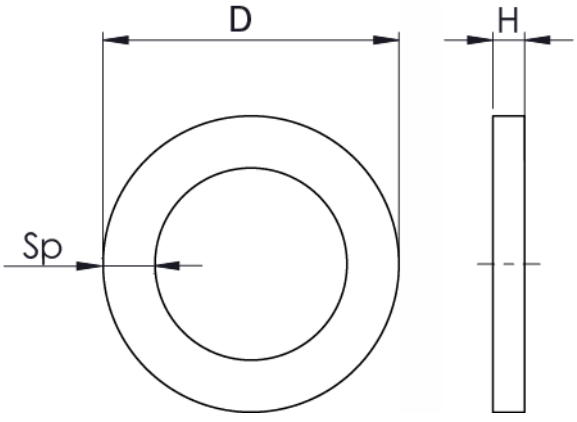

Weitere Informationen

Technische Informationen EUROTIS Wellrohrsystem	https://wiki.leifeld.de
Leifeld Bestellsystem	https://www.leifeld.de
Verarbeitungsfilm auf YouTube	https://produkt.leifeld.de/film6-DE.htm